歩車道境界ブロック　Ｈ２００ＬＡ斜２本落し　２ｍ

断面図 S= 1:20

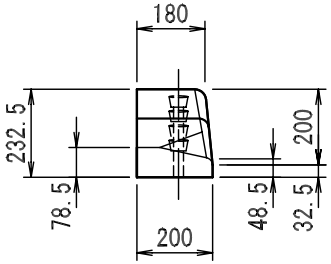

側面図 S= 1:20

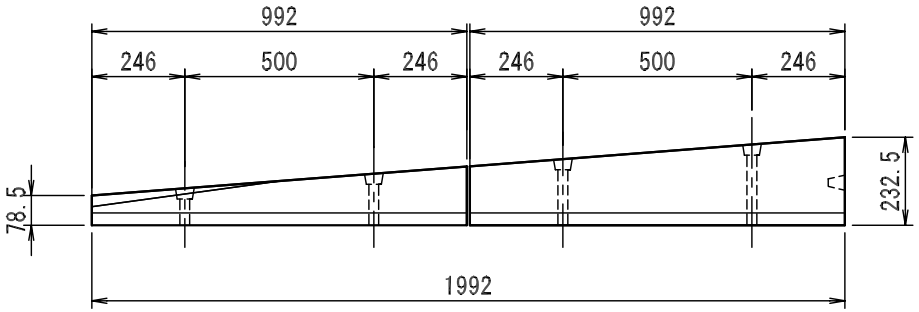

断面図 S= 1:20

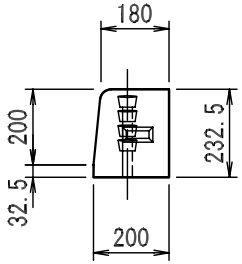

平面図 S= 1:20

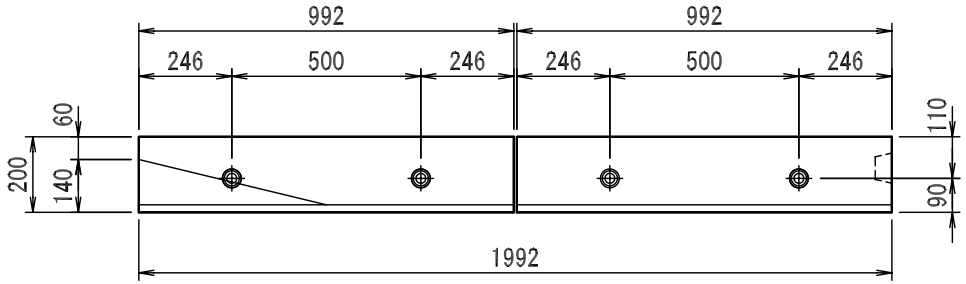

組合せ図

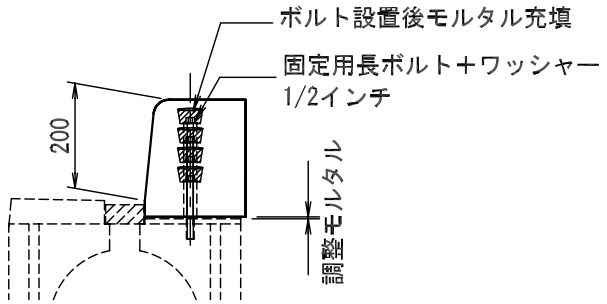

＊円型水路側面と境界ブロックの背面は同一面ではない。

図面名称	境界ブロック構造図	規格	H200LA斜2本落し 2m	縮尺	図示	作図	徳田	ソイル工業株式会社